Станция авт.водоснабжения AUTO JSW-55-50 UNIPUMP

Классические насосные станции (гидрофоры) · Артикул 15443 · Серия AUTO JSW

1. Обзор

Отличительными особенностями серии AUTO JSW являются честные, а не завышенные характеристики. Использование медной обмотки двигателя позволяет достигать указанных характеристик при гораздо меньших энергозатратах. За счет использования латунных рабочи

Основные данные

Максимальная мощность, Вт	1 000
Максимальный напор, м	40
Максимальная производительность, м3/ч	4,2
Максимальная производительность, л/мин	70
Максимальная высота всасывания, м	8
Защита от сухого хода	нет
Материал обмотки статора	Медь
Материал рабочего колеса	Латунь
Гарантия, мес	24

2. Гидравлические характеристики

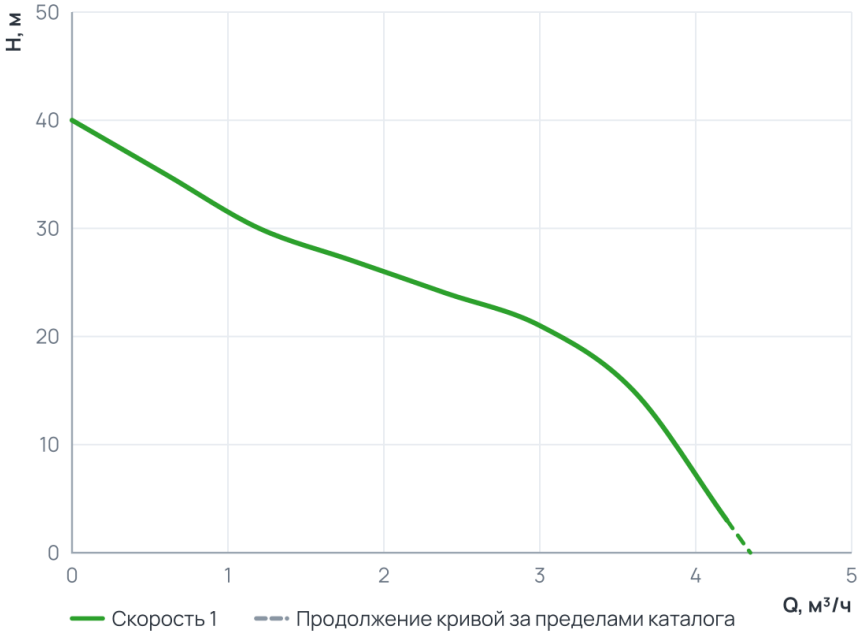

Рабочий диапазон

Подача Q	0 … 4,2 м³/ч
Напор H	3 … 40 м

Пунктир на диаграмме — продолжение кривой за пределами каталога производителя.

3. Технические данные

Общие сведения

Тип	Центробежный	Серия	AUTO JSW
Объем бака, л	50	Гарантия, мес	24
Уровень шума, дБ	80		

Гидравлические данные

Максимальный напор, м	40	Максимальная производительность, м3/ч	4,2
Максимальная производительность, л/мин	70		

Перекачиваемая среда

Максимальная температура перекачиваемой жидкости, °C	+1...+35

Материалы

Материал корпуса	Чугун	Материал мембраны	Эластичный EPDM материал
Материал обмотки статора	Медь	Материал рабочего колеса	Латунь
Материал накопительного бака	Оцинкованная сталь		

Монтаж и присоединение

Вес, кг	23,3	Длина, мм	550
Высота, мм	570	Ширина, мм	330
Длина электрокабеля, м	1,7	Максимальная высота всасывания, м	8
Присоединительный размер вход / выход, дюйм	1"/1"	Длина бухты (Классические насосные станции (гидрофоры))	0

Электродвигатель

Защита от сухого хода	нет	Параметры электросети	~230В; 50Гц
Максимальная мощность, Вт	1 000	Максимальная мощность, кВт	1

Управление и защита

Управление	Реле давления

4. Габаритные размеры

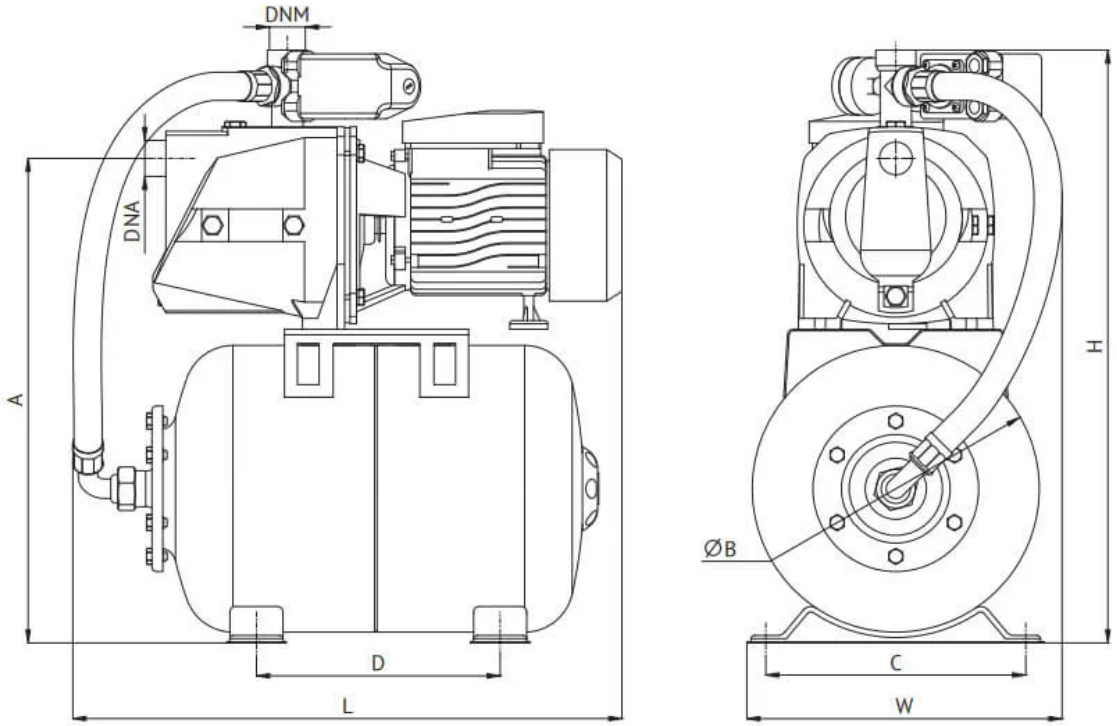

Таблица размеров

Модель	Объем бака г/а, л	Артикул	Габаритные размеры L, мм	W, мм	H, мм	A, мм	B, мм	C, мм	D, мм	DNA, дюйм	DNM, дюйм	Вес, кг г/а сталь	г/а нерж. сталь
AUTO JSW 55	24	72689/58983*	505	320	550	435	265	240	225	1	1	20,2	21,0
	50	15443/43916*	590	355	630	525	350	240	265	1	1	23,5	22,8

5. Данные для заказа

Наименование	Станция авт.водоснабжения AUTO JSW-55-50 UNIPUMP
Артикул	15443
Производитель (марка)	UNIPUMP
Серия	AUTO JSW
Вид оборудования	Классические насосные станции (гидрофоры)
Вес, кг	23,3
Гарантия, мес	24

6. Документация

Инструкции и паспорта

- Инструкция насосные станции

Разрешительные документы

- Сертификат соответствия

Документы прилагаются к товару — в карточке товара и в архиве документов для тендера.